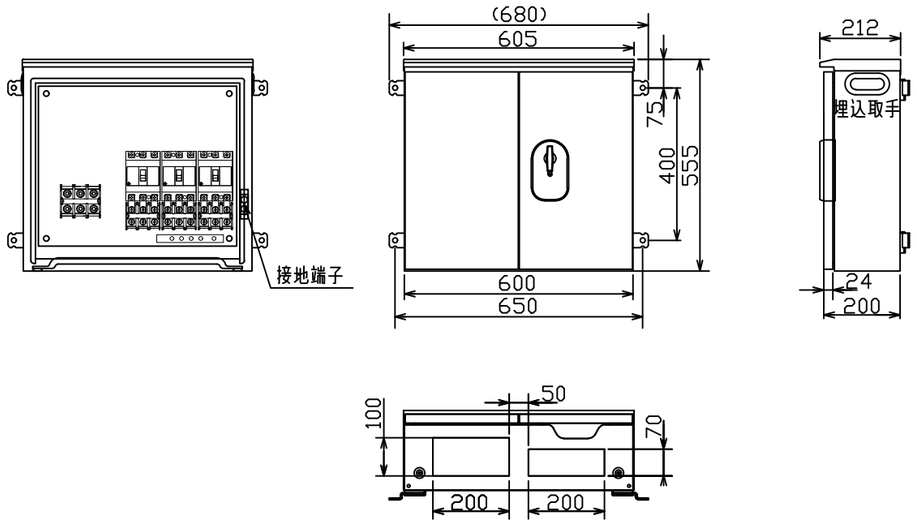

電圧種別	配線方式	配線の色			
		赤	白	黒	青
低圧	三相3線式	第1相	接地側第2相	非接地側第2相	第3相
	単相2線式	第1相	接地側第2相	非接地側第2相	——
	単相3線式	第1相	中性相	第2相	——

(注)配線の並びが左右の場合は左から、上下の場合は上から、遠近の場合は近いほうから、赤、白、黒(青)の序列で配列する。

分電盤仕様

項目		仕様
使用鋼板及び使用鋼材	箱体	SPC-1.6t (鋼板)
	扉	SPC-1.6t (鋼板)
	機器取付板	木板-15t
ハンドル		錠収納式平面ハンドル(南京錠取付け可能)
取手		埋込式

塗装面	塗装色
外面	ﾏﾝｾﾙ 5Y7/1 (ﾗｲﾄﾍﾞｰｼﾞｭ)
内面	ﾏﾝｾﾙ 5Y7/1 (ﾗｲﾄﾍﾞｰｼﾞｭ)

概算総重量 ： 30 kg

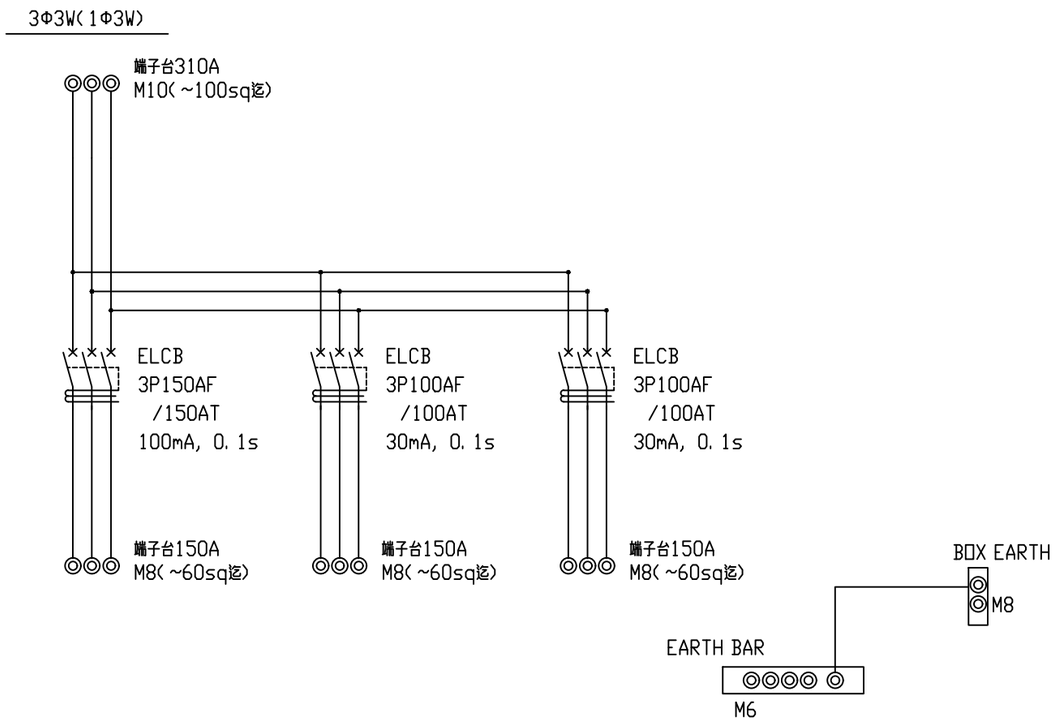

	25.06.02	渡辺勝 25.06.02	品名 P200−3	工事名	殿
			WATANABE DENKI CO, LTD.	受注先	殿